Instrukcja montażu i użytkowania

DIN EN 1298

STABILO®

Seria 000

EN 1004 3 8/12 XXXD

Rusztowanie jezdne wg EN 1004

Grupa rusztowań 3

SPIS TRESCI

1. Uwagi ogólne 3
1.1 Zakres odpowiedzialności użytkownika.....3
1.2 Producent 4
1.3 Obowiązujące normy, klasa rusztowania 4
1.4 Gwarancja.....4
1.5 Prawa autorskie.....5
1.6 Data wydania 5
2. Dane produktu 5
2.1 Użytkowanie zgodne z przeznaczeniem.....5
2.2 Użytkowanie niezgodne z przeznaczeniem 6
3. Postanowienia dotyczące bezpieczeństwa 6
3.1 Obowiązujące przepisy 6
3.2 Postanowienia dotyczące bezpieczeństwa podczas montażu i użytkowania rusztowania 7
3.3 Postanowienia dotyczące bezpieczeństwa przy przesuwaniu rusztowania 8
3.4 Zachowanie przy pracach na rusztowaniu w pobliżu urządzeń elektrycznych.....8
3.5 Prace w pobliżu sieci elektrycznych 9
3.6 Obowiązujące wskazówki dotyczące bezpieczeństwa.....9
4. Montaż 9
4.1 Uwagi ogólne 9
4.2 Opis elementów wyposażenia rusztowania 13
4.3 Budowa rusztowania 14
4.4 Montaż uchwytów rusztowania.....19
4.6 Balastowanie rusztowania.....20
5 Przegląd modeli 23
6 Dane techniczne.....24
7 Demontaż rusztowania.....26
8 Konserwacja 26

1. Uwagi ogólne

Niniejsza instrukcja zawiera opis montażu, demontażu i użytkowania aluminiowych ruchomych rusztowań roboczych systemu STABILO. W instrukcji zawarte są wymagania dotyczące bezpieczeństwa, dlatego przed przystąpieniem do montażu lub użytkowania należy ją dokładnie przeczytać.

Rusztowania systemu STABILO są wznoszone z gotowych elementów i mogą być uzupełniane różnymi akcesoriami. Niniejsza instrukcja opisuje wszystkie moduły, a więc też akcesoria dostępne opcjonalnie, które nie są dostarczane w standardowych pakietach.

W niektórych przypadkach jest jednak konieczne , ze względów bezpieczeństwa, uzupełnienie rusztowania o takie akcesoria (np. ciężarki balastowe). Prosimy przeczytać niniejszą instrukcję, by dowiedzieć się, kiedy te akcesoria są konieczne.

W przypadku pytań dotyczących montażu, demontażu lub użytkowania rusztowania należy zwrócić się do swojego dostawcy.

1.1 ZAKRES ODPOWIEDZIALNOŚCI UŻYTKOWNIKA

Użytkownik rusztowania roboczego musi na własną odpowiedzialność zadbać o to, aby:

-jego personel był poinformowany o treści tej instrukcji i zawartych w niej wymaganiach dotyczących bezpieczeństwa , potencjalnych zagrożeniach oraz by przestrzegał przepisów,

-przestrzegane były krajowe i lokalne przepisy dotyczące użytkowania rusztowań,

-rusztowanie robocze użytkowane było zgodnie z przeznaczeniem,

-niniejsza instrukcja była dostępna na miejscu montażu, demontażu i użytkowania rusztowania.

1.2 PRODUCENT

Opisywanego w niniejszej instrukcji systemu rusztowań:

Producentem jest firma:
KRAUSE-Werk GmbH & Co. KG Industriegebiet Altenburg D 36304 Alsfeld Telefon: 0 66 31 / 795-0 Telefax: 0 66 31 / 795-139

Dystrybutorem jest firma:
EUROTECH TNTiP 46-030 Murów, ul. Wolności 33 Telefon: 0 77 427 02 82 Telefax: 0 77 421 48 84 www.eurotech.opole.pl

1.3 OBOWIĄZUJĄCE NORMY, KLASA RUSZTOWANIA

Aluminiowe ruchome rusztowanie robocze serii STABILO System odpowiada normie EN 1004.

1.4 GWARANCJA

Dokładna treść gwarancji zawarta jest w warunkach sprzedaży i dostawy wydawanych przez dostawcę. Okres gwarancji producenta na wady materiałowe trwa 3 lata od daty sprzedaży danej części. Producent zastrzega sobie prawo wyboru, czy wadliwa część będzie naprawiona, czy też wymieniona. W przypadku roszczeń gwarancyjnych związanych z dokumentacją miarodajna jest instrukcja montażu i użytkowania obowiązująca w dniu sprzedaży. Roszczenie gwarancyjne jest wyłączone, jeżeli szkoda powstała z jednego lub wielu spośród następujących powodów:

-nieznajomość lub nieprzestrzeganie instrukcji montażu i użytkowania, w szczególności postanowień dotyczących bezpieczeństwa, wskazań o użytkowaniu zgodnym i niezgodnym z przeznaczeniem, o konserwacji , montażu i demontażu,

- obsługa przez niewykwalifikowany lub niewystarczająco pouczony personel,

-zastosowanie nieoryginalnych części zamiennych lub akcesoriów.
-zastosowanie uszkodzonych lub wadliwych elementów konstrukcji,

-zwiększenie wysokości roboczej poprzez zastosowanie drabin, skrzyń lub innych przedmiotów.

1.5 PRAWA AUTORSKIE

Wszystkie prawa dotyczące niniejszej instrukcji przysługują producentowi. Każdy sposób jej powielania, również pojedynczych fragmentów, jest dozwolony jedynie za zgodą producenta.

1.6 DATA WYDANIA

Datą wydania niniejszej instrukcji montażu i użytkowania jest 15.11.2006.

2. Dane produktu

2.1 UŻYTKOWANIE ZGODNE Z PRZEZNACZENIEM

Wymienione w niniejszej instrukcji montażu i użytkowania przesuwne rusztowania robocze mogą być stosowane zgodnie z przepisami normy EN 1004 oraz przekładem modelu podanym w punkcie 5.

Aluminiowe ruchome rusztowanie robocze serii STABILO System jest rusztowaniem jezdnym (ruchomy pomost roboczy).

Rusztowanie spełnia wymogi stawiane grupie rusztowań 3 (200 kg/m^2 powierzchni pomostów). Max dopuszczalne obciążenie zależy od modelu rusztowania i musi być równomiernie rozłożone. Praca może przebiegać zawsze na jednym pomoście powierzchniowym. Wchodzenie na pomost odbywa się jedynie od środka.

Maksymalna wysokość pomostu wynosi 12 m w pomieszczeniach zamkniętych ze wszystkich stron i 8 m na otwartej przestrzeni.

Rusztowanie można stawiać tylko na powierzchni, która jest wystarczająco nośna i równa. Ustawienie należy sprawdzić w kierunku pionowym i poziomym za pomocą poziomicy. Maksymalne dopuszczalne odchylenie wynosi 1 %.
Rusztowania o niezmienialnej wysokości można poziomować poprzez podłożenie materiału odpornego na poślizg i łamanie.

Przed rozpoczęciem użytkowania należy upewnić się, czy zastosowano wszystkie środki bezpieczeństwa i czy rusztowanie zostało zmontowane zgodnie z instrukcją montażu i użytkowania. Rusztowanie należy zabezpieczyć przed wywróceniem za pomocą balastu lub kotwienia.

2.2 UŻYTKOWANIE NIEZGODNE Z PRZEZNACZENIEM

Rusztowanie robocze może być użytkowane jedynie zgodnie z przeznaczeniem opisanym w punkcie 2.1. Niezgodne z przeznaczeniem jest:

-Umieszczanie pomostu pomiędzy ruchomym rusztowaniem a budynkiem lub inną konstrukcją,

-łączenie kilku rusztowań ruchomych w jedno rusztowanie powierzchniowe,

-użytkowanie rusztowania jako schodów w celu wejścia na inne rusztowania,

-umieszczanie i używanie na rusztowaniu wciągarek i innych urządzeń transportowych.

3. Postanowienia dotyczące bezpieczeństwa

3.1 OBOWIĄZUJĄCE PRZEPISY

W zakresie montażu, demontażu, bezpieczeństwa pozycji stojącej na rusztowaniu oraz zastosowania rusztowania obowiązuje norma EN 1004.

W Polsce obowiązującymi przepisami w zakresie BHP przy montażu i użytkowaniu rusztowania są:

- Rozporządzenie Ministra Infrastruktury z dnia 6 lutego 2003 r. w sprawie bezpieczeństwa i higieny pracy podczas wykonywania robót budowlanych (Dz. U. 2003, Nr 47, poz. 401)

- Rozporządzenie Ministra Gospodarki, Pracy i Polityki Społecznej z dnia 30 września 2003r. zmieniające rozporządzenie w sprawie minimalnych wymagań dotyczących bezpieczeństwa i higieny pracy w zakresie użytkowania maszyn przez pracowników podczas pracy (Dz. U. Nr 178, poz. 1745)
- Rozporządzenie Ministra Pracy i Polityki Socjalnej z dnia 26 września 1997 r. w sprawie ogólnych przepisów bezpieczeństwa i higieny pracy. (Dz.U. nr 129 z dnia 23 października 1997 r poz 844).

3.2 POSTANOWIENIA DOTYCZĄCE BEZPIECZEŃSTWA PODCZAS MONTAŻU I UŻYTKOWANIA RUSZTOWANIA

- Montaż i użytkowanie rusztowania dopuszczalne są jedynie na płaskim, poziomym i dostatecznie nośnym podłożu.

- Montaż i użytkowanie rusztowania dopuszczalne są jedynie na płaskim, poziomym i dostatecznie nośnym podłożu.

-Przed rozpoczęciem użytkowania należy zablokować rolki jezdne.

-W tym samym czasie dopuszczalna jest praca jedynie na jednym pomoście.

-Zabronione jest skakanie na pomoście.

-Zabronione jest wychylanie się poza rusztowanie oraz opieranie o stężenia.

-Użytkowanie rusztowania dopuszczalne jest przy sile wiatru do 6 stopni. Przy wyższej sile wiatru należy rusztowanie zdemontować, przesunąć w miejsce chronione przed wiatrem oraz zabezpieczyć przed wywróceniem się. Przekroczenie szóstego stopnia siły wiatru można rozpoznać po wyraźnie odczuwalnym utrudnieniu przy chodzeniu.

-Rusztowania ruchome mogą być użytkowane jedynie z pełnym zabezpieczeniem bocznym..

-Po zakończeniu prac rusztowanie należy zakotwić i zabezpieczyć przed dostępem osób trzecich lub zdemontować.

-Przy pomostach pośrednich należy zamontować zabezpieczenia boczne , a przy pomostach roboczych zabezpieczenia boczne z burtami.

-Przy użytkowaniu na zewnątrz budynków należy w miarę możliwości połączyć rusztowanie ze stałą konstrukcją.

-Stabilizatory i ciężarki balastowe należy zamontować zgodnie z niniejszą instrukcją montażu i użytkowania.

-Narzędzia i materiały można wnosić na rusztowanie, przy czym należy koniecznie zwrócić uwagę na ich ciężar, aby nie przeciążyć pomostu.

-Wchodzenie na pomost roboczy rusztowania i schodzenie z niego dozwolone jest jedynie po ramach pionowych od strony wewnętrznej rusztowania.

3.3 POSTANOWIENIA DOTYCZĄCE BEZPIECZEŃSTWA PRZY PRZESUWANIU RUSZTOWANIA

-Podczas przesuwania rusztowania na pomostach nie mogą się znajdować żadne osoby ani żadne materiały.

-Rusztowanie robocze można przesuwać jedynie ręcznie po powierzchni twardej, równej i wolnej od przeszkód.

-Tempo przesuwania nie może przekroczyć prędkości osoby idącej zwykłym krokiem.

-Przesunięcie może nastąpić tylko wzdłuż lub w poprzek.

-Powierzchnia, po której będzie przesuwane rusztowanie, musi być w stanie unieść jego ciężar.

-Zabronione jest podnoszenie lub podczepianie rusztowania.

-Rusztowanie wolno przesuwać przy sile wiatru nie przekraczającej 6^0 (* rozpoznawalnej po wyraźnie odczuwalnym utrudnieniu przy chodzeniu)

-Przed rozpoczęciem użytkowania należy sprawdzić, czy podjęto wszystkie działania zapobiegające samoistnemu przesunięciu się rusztowania, np. poprzez zahamowanie kół jezdnych.

3.4 ZACHOWANIE PRZY PRACACH NA RUSZTOWANIU W POBLIŻU URZĄDZEŃ ELEKTRYCZNYCH

Przed rozpoczęciem prac na rusztowaniu w pobliżu urządzeń elektrycznych należy upewnić się, że:

- urządzenie odłączone jest od sieci
- urządzenie zabezpieczone jest przed samoistnym włączeniem się
- stwierdzono brak napięcia
- urządzenie jest uziemione i zabezpieczone przed zwarciem
- elementy będące pod napięciem i stojące w pobliżu są przykryte i nie mają styczności z rusztowaniem.

3.5 PRACE W POBLIŻU SIECI ELEKTRYCZNYCH

Przy pracach na rusztowaniu w pobliżu sieci elektrycznych należy przestrzegać poniższych odległości; są one tak obliczone, by przy kołysaniu się linii energetycznych nie doszło do dotknięcia oraz aby osoba pracująca na rusztowaniu miała swobodę ruchów.

- Odległość 1 m przy napięciu znamionowym do 1000 V
- Odległość 3 m przy napięciu znamionowym od 1 kV do 110 kV
- Odległość 4 m przy napięciu znamionowym od 110 kV do 220 kV
- Odległość 5 m przy napięciu znamionowym od 200 kV do 380 kV
- Odległości wg VDE 0105-100.

W przypadku, gdy powyższe odległości nie mogą być zachowane, należy po konsultacjach z właścicielem lub administratorem sieci odłączyć od napięcia i zabezpieczyć przed ponownym włączeniem się.

3.6 OBOWIĄZUJĄCE WSKAZÓWKI DOTYCZĄCE BEZPIECZEŃSTWA

Do montażu, kontroli i użytkowania opisanego tutaj rusztowania obowiązują również przepisy:

- instrukcji BGR 165 „zasady bezpieczeństwa w budowie rusztowań – Część ogólna”,
- instrukcji BGR 172 „zasady bezpieczeństwa w budowie rusztowań – Rusztowania”.

Dla zastosowania urządzeń elektrycznych na opisanym tutaj rusztowaniu obowiązują przepisy BGR 165 i BGR 594 „ Zasady bezpieczeństwa dla zastosowania elektrycznych środków eksploatacyjnych przy podwyższonym zagrożeniu elektrycznym”.

4. Montaż

4.1 UWAGI OGÓLNE

Montaż rusztowania można przeprowadzić dopiero po przeczytaniu wszystkich wskazówek dotyczących danych produktu (rozdział 2) oraz postanowień dotyczących bezpieczeństwa (rozdział 3). W montażu i demontażu rusztowania muszą brać udział przynajmniej 2 osoby. Przed rozpoczęciem montażu należy upewnić się, czy wszystkie potrzebne do montażu elementy konstrukcji oraz narzędzia są na miejscu oraz czy elementy konstrukcji nie są uszkodzone. Należy używać jedynie oryginalnych elementów według wskazówek producenta.

WSKAZÓWKA DO UŻYWANIA INSTRUKCJI MONTAŻU

Niniejsza instrukcja opisuje montaż rozmaitych wariantów rusztowania serii STABILO System. Przed montażem należy przeczytać całą instrukcję montażu i zwrócić uwagę na różnice w poszczególnych wariantach. Sposób prowadzenia stężeń ukośnych pokazują rysunki na stronie 23.

W zależności od wysokości zawieszenia najwyższego pomostu, do zwiększenia stabilności rusztowania konieczne są ciężarki balastowe lub podpory. Odpowiednie wskazówki znajdują się w końcowym rozdziale tej instrukcji.

WSKAZÓWKI DOTYCZĄCE BEZPIECZEŃSTWA

Wszystkie połączenia wtykowe należy zabezpieczyć zawleczkami.

Wszystkie stężenia poziome i ukośne oraz pomosty należy zabezpieczyć zestawami zabezpieczającymi.

Kółko jezdne zablokowane

UWAGA

Hamulce kółek jezdnych mogą być zwalniane wyłącznie w w czasie przesuwania rusztowania.

Kółko jezdne nie zablokowane

Oznakowanie

Etykieta znajduje się na ramie pionowej rusztowań systemu STABILO

4.2 Opis elementów wyposażenia rusztowania

1. Rama pionowa 2m
2. Rama pionowa 1m
3. Pomost z klapą
4. Stężenie ukośne
5. Stężenie poziome
6. Poręcz podwójna
7. Burta podłużna
8. Burta poprzeczna
9. Stabilizator jezdny
10. Kółko jezdne
12. Ciężarek balastowy

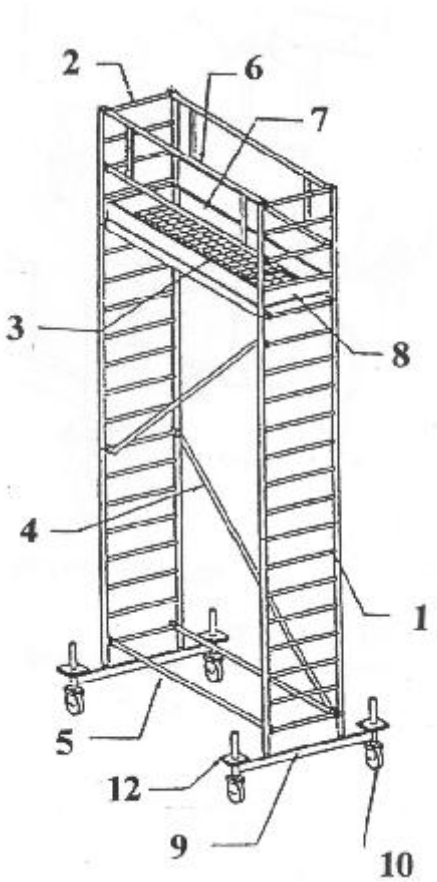

4.3 Budowa rusztowania

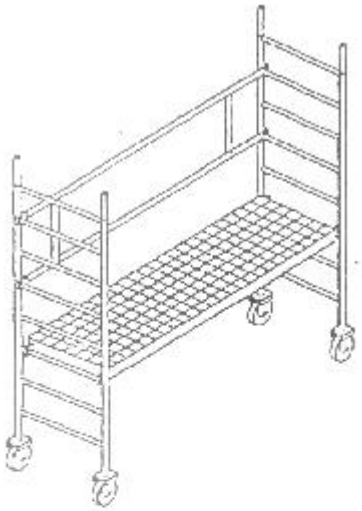

Krok 1

Podstawę rusztowania montujemy w zależności od wysokości (patrz rys 1, rys 2)

Rys. 1. Podstawa rusztowania o wysokości do1m

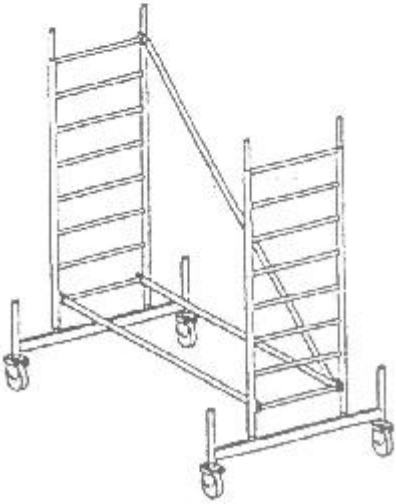

Rys.2. Podstawa rusztowania o wysokości ponad 1m

.

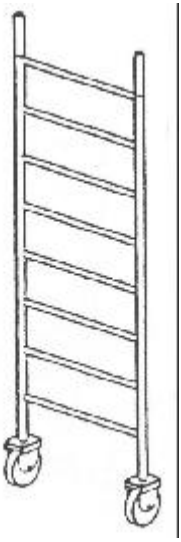

Krok 2

Montując rusztowania o wysokości pomostu do 1m (warianty 72 004, 73 004 i 74 004) najpierw zakładamy kółka jezdne wprost do ram pionowych (patrz rys 3).

Rys. 3. Montaż kółek jezdnych w rusztowaniach o wysokości do 1m

Krok 3

Montaż podstawy rusztowań wysokości powyżej 1 m

- Kółka jezdne łączymy ze stabilizatorami (patrz rys 4).
- Za pomocą śrub motylkowych, które są przy kółkach jezdnych, zabezpieczamy koła przed wysunięciem (rys 5).

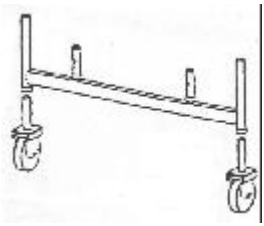

Rys. 4. Montaż kół jezdnych

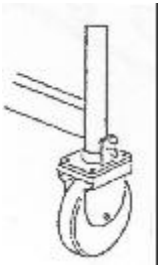

Rys.5. Zabezpieczenie kół jezdnych

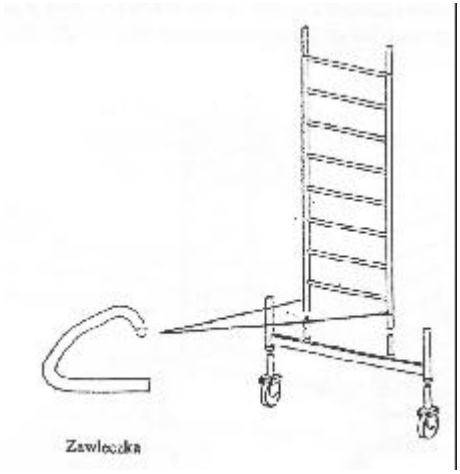

Krok 4

Na czopy zamontowanego stabilizatora nakładamy ramę pionową i zakładamy zawleczki (rys 6)

Rys.6. Montaż ramy pionowej

Krok 5

Po założeniu ram pionowych łączymy obie części za pomocą dwóch stężeń poziomych nakładanych na dolne szczeble (patrz rys 7).

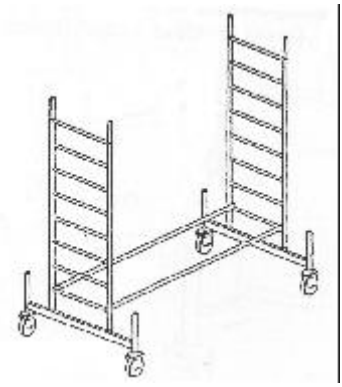

Rys.7. Zamontowanie dwóch stężeń poziomych

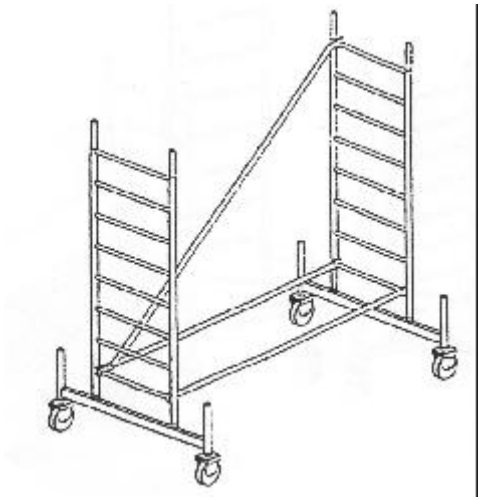

Krok 6

Następnie z jednej strony rusztowania zakładamy stężenie ukośne na dolnym szczeblu ramy pionowej, a na przeciwnej ramie na górnym szczeblu. (patrz rys 8).

Rys.8. Montaż stężenia pionowego

Krok 7

Zablokować koła za pomocą dźwigni „STOP”. W zależności od wariantu, należy zamontować odpowiednią liczbę ciężarków balastowych, zgodnie z tabelą balastową (strona 21-22). Ciężarki balastowe zakładamy na pionowe rury stabilizatorów (rys 9).

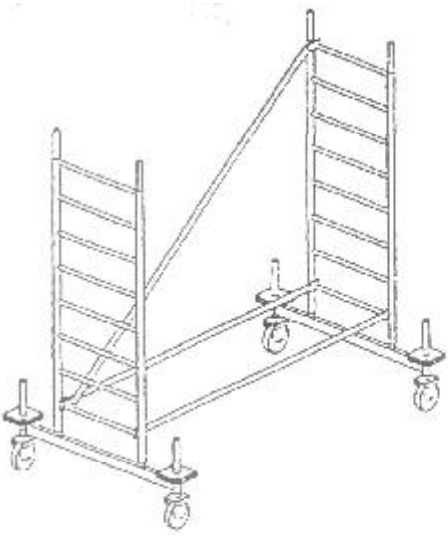

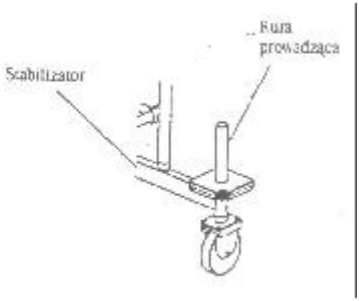

Rys.9. Założenie obciążników balastowych

Krok 8

Pomosty robocze montowane są zawsze na ostatnich górnych szczeblach dwumetrowych ram pionowych (rusztowania o wysokości pomostu 2,4; 4,4m) lub 4 szczeblach licząc od dołu ramy (rusztowania o wysokości pomostu 3,4m;).

Każdy pomost roboczy musi być zabezpieczony za pomocą poręczy i burt. W przypadku rusztowań o wysokości 2,4 m i 4,4m, przed montażem poręczy konieczne jest zamontowanie ram pionowych wysokości 1,0 m.

Wyższe kondygnacje ze względów bezpieczeństwa muszą montować 2 osoby. Przy montażu rusztowań, których wysokość przekracza 2 m, należy wykorzystywać deski o grubości 5 cm i szerokości 25 cm jako dodatkowe pomosty montażowe, z których odbywa się montaż ram i pomostów wyższych kondygnacji. Ramy pionowe stężyć za pomocą stężenia ukośnego. Stężenia należy montować zgodnie ze szkicami montażowymi rusztowania (strona 23). Zamontować pomost roboczy jak na poniższym zdjęciu.

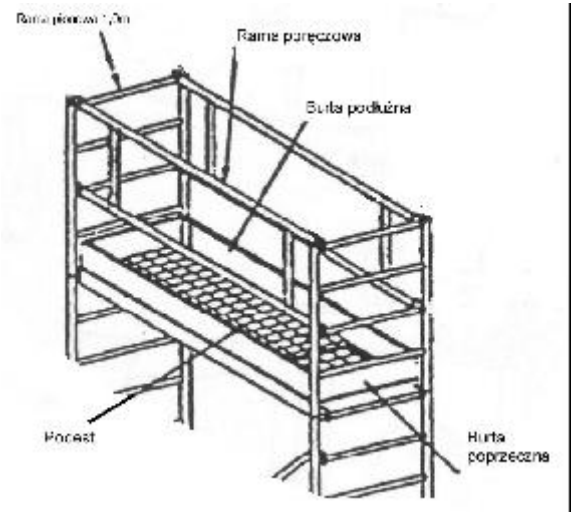

Rys. 10. Zabezpieczenie pomostu roboczego

4.4 MONTAŻ UCHWYTÓW RUSZTOWANIA

Przy zastosowaniu jako rusztowanie ścienne, można je wyposażyć w łączniki kotwiące ze sprzęgłami i zamocować na ścianie. Służy to wyłącznie do stabilizacji rusztowania.

Użycie łączników rusztowania w żadnym wypadku nie zastępuje zastosowania przepisowych ciężarków balastujących i podpór (patrz strona 21 - 22).

Do zakotwienia w ścianie należy użyć śrub pierścieniowych o średnicy 12 mm. Rozmiar kołków zależy od własności podłoża.

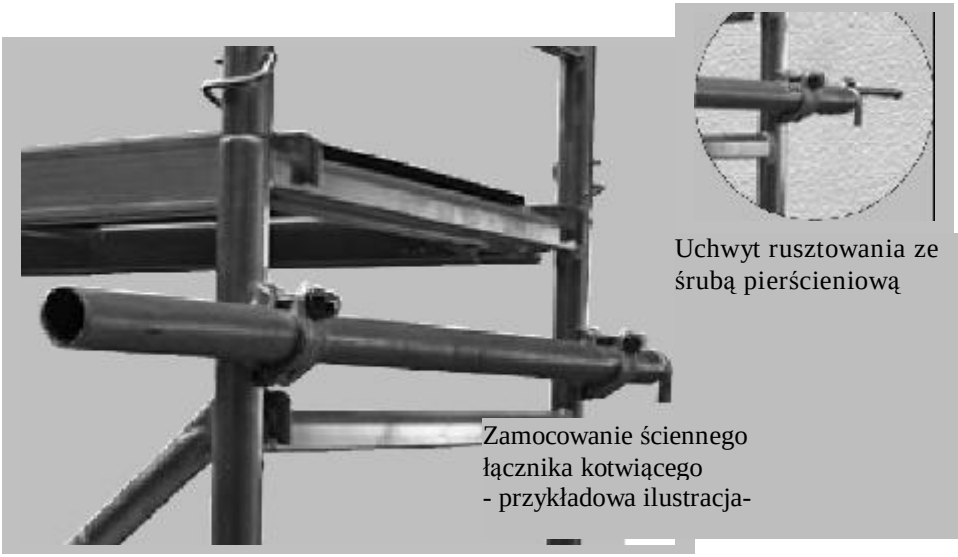

Przy zastosowaniu dystansowych łączników kotwiących należy zwrócić uwagę na to, aby były one rozmieszczone zawsze pod najwyższym pomostem.

4.5 BALASTOWANIE RUSZTOWANIA.

Wolnostojące rusztowania muszą być obciążona na stabilizatorach ciężarkami balastowymi, które gwarantują bezpieczne i stabilne ustawienie. Ilość ciężarków jest zależna od wysokości rusztowania i jest podana z następujących tabel (strona 21 - 22).

Balastowanie stabilizatora

Balastowanie - zastosowanie w zamkniętym pomieszczeniu

Balastowanie, STABILO 100- długość 2,00 m, szerokość 0,75 m;

Wys. w m	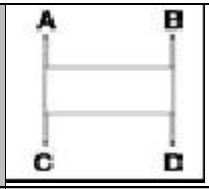			
	Rusztowanie pośrodku stabilizatorów			
	A	B	C	D
2,4	0	0	0	0
3,4	1	1	1	1
4,4	2	2	2	2

Powyższa tabela przedstawia liczbę ciężarków balastowych na stabilizatorach jezdnych rusztowania. Przykład: Rusztowanie pośrodku na stabilizatorach jezdnych bez podpory, wys. do pomostu 4,40 m, co oznacza: na każdy uchwyt balastu (łącznie 4 sztuki - oznakowane A, B, C, i D) należy użyć 2 ciężarki po 10 kg.

Balastowanie, STABILO 000- długość 2,50 m, szerokość 0,75 m;

Wys.w m	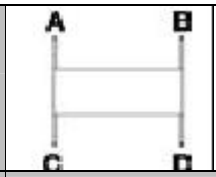			
	Rusztowanie pośrodku stabilizatorów			
	A	B	C	D
2,4	0	0	0	0
3,4	1	1	1	1
4,4	2	2	2	2

Balastowanie - zastosowanie na otwartej przestrzenii

Balastowanie, STABILO 100- długość 2,00 m, szerokość 0,75 m;

Wys. w m	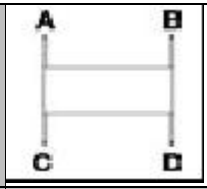			
	Rusztowanie pośrodku stabilizatorów			
	A	B	C	D
2,4	0	0	0	0
3,4	1	1	1	1
4,4	2	2	2	2

Powyższa tabela przedstawia liczbę ciężarków balastowych na stabilizatorach jezdnych rusztowania. Przykład: Rusztowanie pośrodku na stabilizatorach jezdnych bez podpory, wys. do pomostu 4,40 m, co oznacza: na każdy uchwyt balastu (łącznie 4 sztuki - oznakowane A, B, C, i D) należy użyć 2 ciężarki po 10 kg.

Balastowanie, STABILO 000- długość 2,50 m, szerokość 0,75 m;

Wys. w m	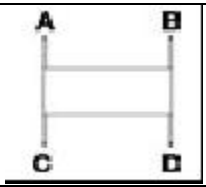			
	Rusztowanie pośrodku stabilizatorów			
	A	B	C	D
2,4	0	0	0	0
3,4	1	1	1	1
4,4	2	2	2	2

5 Przegląd modeli

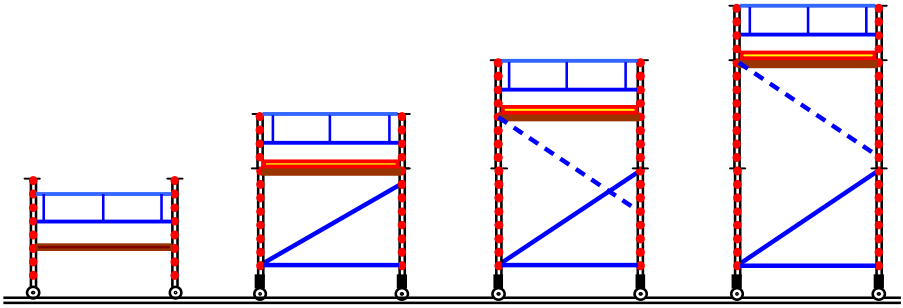

1,0 m	2,4 m	3,4 m	4,4 m
Wysokość pomostu			

Wysokość robocza rusztowania

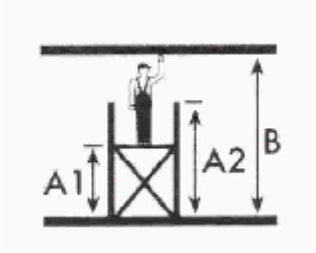

A1 – wysokość pomostu (wysokość rusztowania)
A2 – wysokość konstrukcji rusztowania
A2 = A1+1,0m
B – wysokość robocza
B = A1+2m

6 Dane techniczne

Lista elementów, rusztowanie jezdne STABILO 000 - długość 2,00 m, szerokość 0,75 m

	Numer artykułu	730046	730053	730060	730077	
	Wys.robocza	3,2 m	4,40 m	5,40 m	6,40 m	
	Wys.rusztowania	2,20 m	3,40 m	4,4 m	5,40 m	
	Wys. pomostu	1,20 m	2,40 m	3,4 m	4,40 m	
Art. nr	Opis	Sztuk	Sztuk	Sztuk	Sztuk	Ciężar w kg
705167	Rama pionowa 2x0,75m	2	2	3	4	7,2
705174	Rama pionowa 1x0,75m		2	2	2	3,7
701213	Pomost z klapą 2,0		1	1	2	14,0
701251	Pomost bez klapy 2,0 m	1				14,0
702852	Stężenie ukośne 2,0 m		1	2	2	2,0
702210	Stężenie poziome 2,0m		2	2	2	1,5
702517	Poręcz podwójna 2,0 m	1	2	2	2	3,5
704207	Stabilizator jezdny 1,4m		2	2	2	4,0
703743	Burta poprzeczna 0,75 m		2	2	2	2,0
703712	Burta podłużna 2,0 m		2	2	2	4,0
704115	Rolka jezdna ø 200 mm bez regul. wysokości	4	4	4	4	4,0
704405	Zawleczka	8	12	14	16	0,1
	Ciężar całkowity w kg	48,70	85,00	94,40	115,80	

Lista elementów, rusztowanie jezdne STABILO 000 - długość 2,50 m, szerokość 0,75 m

	Numer artykułu	740045	740052	740069	740076	
	Wys.robocza	3,2 m	4,40 m	5,40 m	6,40 m	
	Wys.rusztowania	2,20 m	3,40 m	4,4 m	5,40 m	
	Wys. pomostu	1,20 m	2,40 m	3,4 m	4,40 m	
Art. nr	Opis	Sztuk	Sztuk	Sztuk	Sztuk	Ciężar w kg
705167	Rama pionowa 2m	2	2	3	4	7,2
705174	Rama pionowa 1m		2	2	2	3,7
701220	Pomost z klapą		1	1	2	17,0
701268	Pomost bez klapą	1				17,0
702845	Stężenie ukośne		1	2	2	3,2
702203	Stężenie poziome		2	2	2	2,0
702500	Poręcz podwójna		2	2	2	4,5
704009	Stabilizator jezdny		2	2	2	4,0
703743	Burta poprzeczna		2	2	2	2,0
703729	Burta podłużna		2	2	2	5,0
704115	Rolka jezdna ø 200 mm bez regul. wysokości	4	4	4	4	4,0
704405	Zawleczka	8	12	14	1622	0,1
	Ciężar całkowity w kg	52,70	94,20	104,80	129,20	

Akcesoria

Art. nr	Opis	Ciężar (kg
706256	Łącznik kotwiący 1,2 m	6,9
706263	Łącznik kotwiący 1,5 m	8,4
708007	Złącze krzyżowe	1,2
704306	Ciężarek balastowy	10,0

7 Demontaż rusztowania

Wszystkie rusztowania demontuje się w odwrotnej kolejności wg odpowiedniego opisu montażu.

8 Konserwacja

Przed rozpoczęciem montażu należy sprawdzić, czy żaden z elementów rusztowania nie jest uszkodzony - części uszkodzone należy wymienić, przy czym dopuszczalne są tylko oryginalne części zamienne.

Poprzez kontrolę wyrywkową należy sprawdzić, czy nity i pozostałe materiały nie są porysowane. Elementy rusztowania nie mogą wykazywać żadnych deformacji lub wgnieceń. Należy również koniecznie zwrócić uwagę na nienaganne funkcjonowanie takich elementów, jak trzpienie, rolki jezdne itp.

Przed każdym montażem należy sprawdzić następujące elementy:

-ramę podstawową, składaną, pionową, poprzecznicę jezdną pod kątem odkształceń, zgnieceń i pęknięć
– podporę skośną i poręcz pod kątem odkształceń, zgnieceń i pęknięć oraz działania zabezpieczeń
– pomosty robocze pod kątem odkształceń, zgnieceń i pęknięć oraz działania zabezpieczeń stanu powierzchni drewnianej otworu do wchodzenia pod kątem działania
– stan desek burtowych z drewna pod kątem pęknięć
– rolki kierujące Lekkie obracanie się rolek i działanie hamulca pod kątem hamowania rolek i obrotu W przypadku rolek regulowanych – lekki obrót wrzeciona Sprawdzić zabezpieczenia (przetyczki, śruba motylkowa) na ramie pionowej lub poprzecznicy jezdnej
– zabezpieczenia przed podniesieniem pod kątem odkształceń, zgnieceń i pęknięć oraz prawidłowego osadzenia

Nie wolno rzucać elementami rusztowania, gdyż mogłyby ulec uszkodzeniu.

Części rusztowania należy przechowywać w taki sposób, aby nie uległy one uszkodzeniu.

Pojedyncze elementy należy przechowywać na leżąco i chronić je przed wpływem zmiennych warunków atmosferycznych.

W trakcie transportu części rusztowania muszą być ułożone w sposób zabezpieczający przed uszkodzeniem poprzez przesunięcie się, zderzenie, upadek, itp.

Czyszczenie części rusztowania należy przeprowadzić za pomocą wody i środków czyszczących

dostępnych w handlu. Zabrudzenie farbami można usuwać terpentyną.

Uwaga

Środki czyszczące nie mogą dostać się do gruntu. Zużyte środki czyszczące należy usunąć zgodnie z obowiązującymi przepisami o ochronie środowiska.